TRELIÇA METÁLICA 1

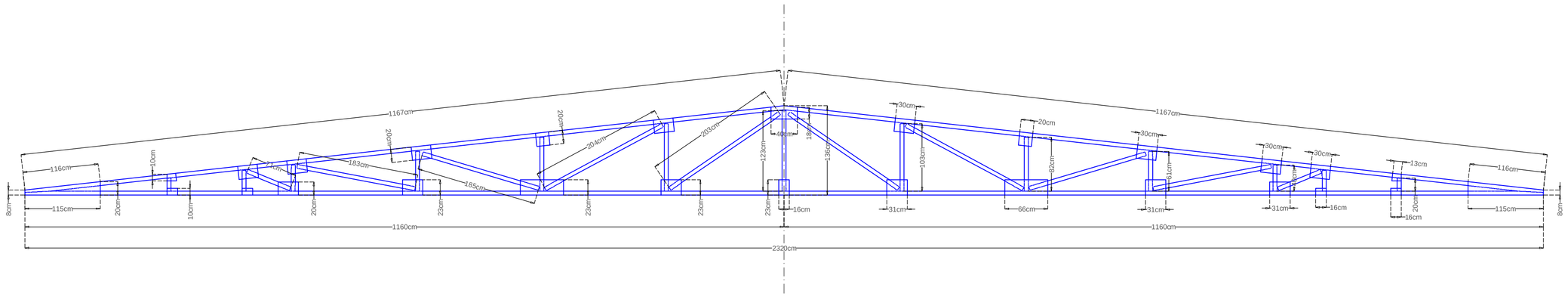

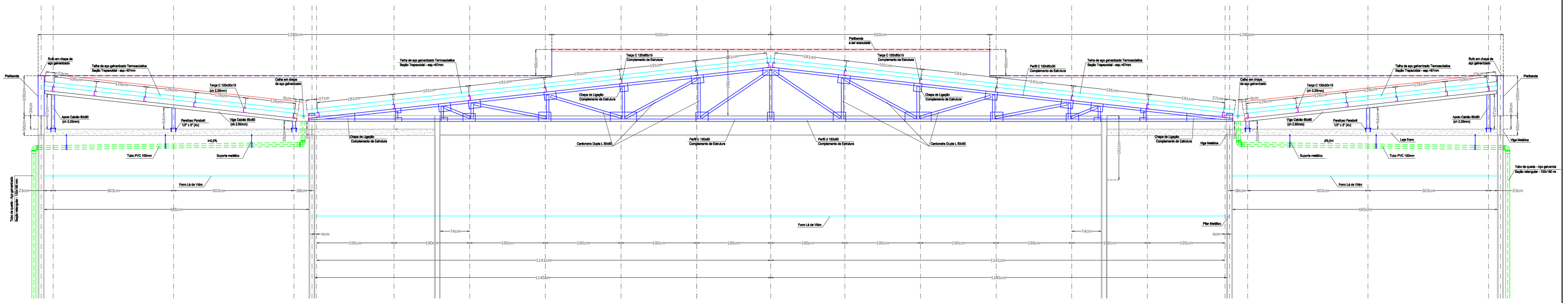

CORTE I-I
ESCALA 1:50

RESUMO DE PERFIS, CHAPAS E PARAFUSOS - TESOURA 1						
ELEMENTO	PERFIL	PESO UNITÁRIO (Kg/m)	QUANTIDADE		PESO TOTAL (Kg)	ÁREA DE PINTURA (m2)
Banzo Superior	C 150x60x30 (ch=4.2 mm)	5,23	23,34	m	122,07	12,60
Banzo Inferior	U 150x60 (ch=2.25 mm)	5,23	23,2	m	121,34	12,53
Montantes	L 50x50 (ch=2.25 mm)	2,36	18,88	m	44,56	3,78
Diagonais	L 50x50 (ch=2.25 mm)	2,36	33,84	m	79,86	6,77
Contraventamentos	L 60x60 (ch=3.20 mm)	3,64	4,98	m	18,13	1,20
Chapa de Ligação	variado (ch=5 mm)	37,28	3,36	m2	125,26	0,17
TOTAL					511,21	37,04

Área de Cobertura = 1.369,90 m2

OBSERVAÇÕES

1- Estrutura em aço carbano SAE 1020 (Fy=180MPa Fu=370Mpa) com perfis de chapa dobrada e perfis laminados para composição dos elementos estruturais
2 - Para ligações soldadas utilizar eletrodos E-70XX, de acordo com AWS D1.1/92, com espessura efetiva do cordão solda superior a 6mm junto às chapas de base no topo dos pilares e na base das vigas, e superior a 4mm nas demais ligações
3 - TODAS AS DIMENSÕES DA OBRA DEVERÃO SER VERIFICADAS NO LOCAL ANTES DA EXECUÇÃO DA ESTRUTURA
4 - Cobertura com telhas de aço galvanizado trapezoidais termoacústicas
5 - Normas aplicadas

NBR-8681 - Ações e Segurança nas Estruturas.
NBR-8800 - Proj. e Execução de Estruturas de Aços.
NBR-6120 - Cargas para Cálculo de Est. de Edifícios.
NBR-6123 - Forças Devido ao Vento em Edificações.
NBR-14762 - Dimensionamento de Estruturas de Aço Constituídas por Perfis Formados a Frio.

Calha

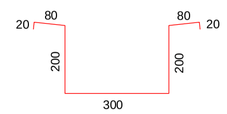

Rufo (tipo 1)

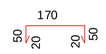

Terça C 120x50x15 (ch 2.25mm)

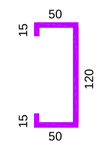

Contraventamento do banzo inferior das tesouras

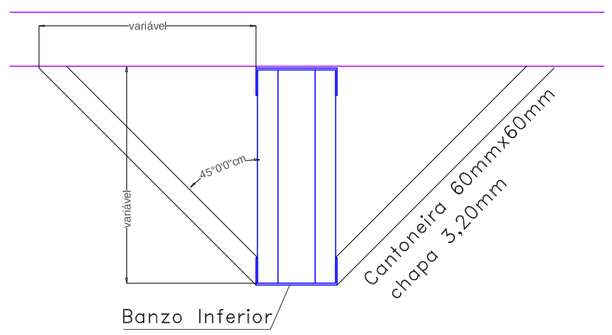

Detalhe tipo
Sem escala

Rufo (tipo 2)

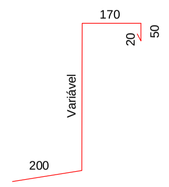

Contra rufo

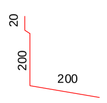

Perfil U 150x60 (ch 2.25mm)

* medida em milimetros
* sem escala

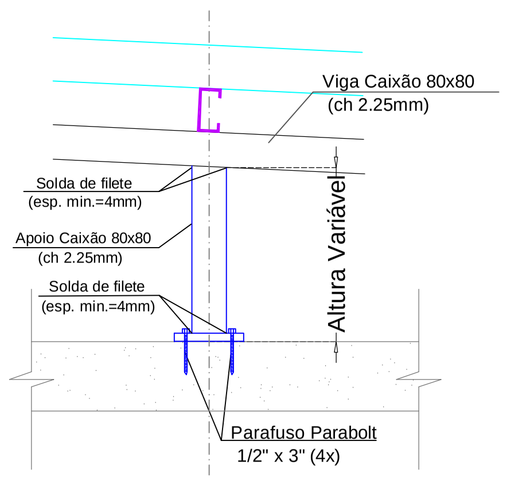

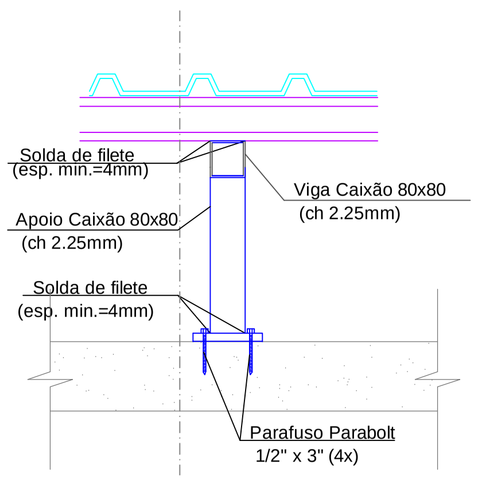

Detalhamento dos Apoios - (ap - 132x)
Escala 1/100

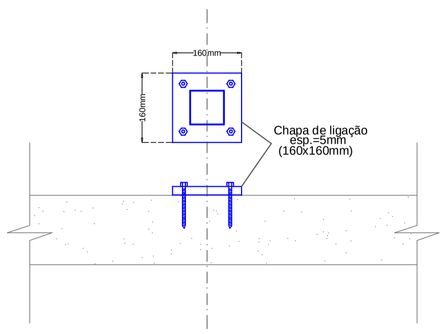

Detalhamento dos Chumbadores (132x)
Escala 1/100

REVISÃO	ASSUNTO	DATA

Festi & Festi Ltda.
PROJETOS DE SANEAMENTO PLANEJAMENTO URBANO

DATA	REV.	FORMATO
07/03/2018	0	A1
VISTO	ESCALA DES	ESC PLOT
	Indicada	1:0.1

CLIENTE: CÂMARA MUNICIPAL DE PAULÍNIA
LOCAL: Rua Carlos Pazeti, nº290
PROJETO: Projeto Executivo de Cobertura
ASSUNTO: CORTES I-I - TRELIÇA METÁLICA 1

DESENHO Nº: COB - 08 / 15
ENGENHEIRO RESPONSÁVEL: Aparecido Vanderlei Festi CREA/SP: 060145245 ART: 28027230180208308
ENGENHEIRO RESPONSÁVEL: Richard Ghussn CREA/SP: 5060456867 ART: 28027230180252193
DESENHISTA PROJETISTA: Richard Ghussn

festi@terra.com.br
www.vanderleifesti.com

C M P - CV 03-2018 - Projeto cobertura - REV03.dwg

(mar da espessura indicada)

Cor des.	Espessura (mm)	Cor Pensam.
1	0,12	1
2	0,15	2
3	0,15	3
4	0,15	4
5	0,15	5
6	0,15	6
7	0,15	7
8	0,15	8
9	0,15	9
10	0,15	10
11	0,15	11
12	0,15	12
13	0,15	13
14	0,15	14
15	0,15	15
16	0,18	16
17	0,18	17
18	0,18	18
19	0,2	19
20	0,2	20
21	0,2	21
22	0,2	22
23	0,2	23
24	0,2	24
25	0,2	25
26	0,2	26
27	0,2	27
28	0,2	28
29	0,2	29
30	0,2	30
31	0,25	31
32	0,25	32
33	0,25	33
34	0,25	34
35	0,25